PLEIGER

Pleiger Maschinenbau

stellt sich vor!

PLEIGER MASCHINENBAU

_Hydraulische und elektro-hydraulische Schwenkantriebe
_Hydraulische Systeme und Steuerungen
_Tank-Mess-Systeme
_Kreiselpumpen für Wasser und Abwasser
_Metallgießerei für Bunt- und Leichtmetall

PLEIGER

Pleiger - Qualität seit 1925

Gegründet 1925 durch Paul Pleiger stellte die damalige Paul Pleiger Maschinenfabrik zunächst Drucklufthähne und Bergbauarmaturen und einige Jahre später auch pneumatische Bergbaupumpen her. Im Bereich des Maschinenbaus wurde das Produktportfolio in den 50er Jahren des vorigen Jahrhunderts um Komponenten für die Hydraulik (Radialkolbenmotoren, Schwenkantriebe) und schließlich um Kreiselpumpen für Schmutzwasser erweitert. Zur gleichen Zeit diversifizierte das Unternehmen in die Produktion von Kunststoffprodukten mit Gießelastomeren, später auch mit Thermoplasten. In den darauffolgenden Jahren wurden die Geschäftsbereiche Elektrotechnik und Laseroptik gegründet. Ende der 90er Jahre wurden die bestehenden Geschäftsbereiche als eigenständige Unternehmen, darunter auch der PLEIGER Maschinenbau, ausgegliedert. Die Entwicklung neuer Märkte und die Einführung neuer Produkte und der Ausbau dieser Aktivitäten in Übersee führten zu einem deutlichen Wachstum mit vier Standorten in Deutschland und Produktionen in USA, China und Korea.

Alles aus einer Hand!

PLEIGER ist ein starker Partner für Hydrauliksysteme und -komponenten und einer der Weltmarktführer für elektro-hydraulische Schiffsanlagen aber auch für Kreisel-pumpen, Koksofenhähne und Gussprodukte aus Leicht- und Buntmetallen. PLEIGER verbindet die Innovations-kraft eines deutschen Hightech Herstellers mit dem bodenständigen Charakter eines traditionsbewussten Familienunternehmens mit langfristigen Perspektiven und einem eigenen Trainings- und Forschungszentrum. PLEIGER steht für Stabilität und nachhaltiges Wachstum.

PLEIGER ist bewährter Partner von zahlreichen bedeutenden industriellen Unternehmen. Dazu zählen auch weltweit die bekanntesten Werften, so dass über 7.000 Schiffe mit Pleiger Anlagen ausgerüstet sind. Die Erfahrung in Projektierung und Auslegung von Anlagen bringen wir in jeden Auftrag mit ein. Damit unterstützen und entlasten wir unsere Auftraggeber.
Wir sind uns sicher, dass auch Sie von unserem Wissen und unseren Erfahrungen profitieren werden. Sie sparen Zeit und Arbeit, wenn Sie mit einem Anbieter zusammenarbeiten, der Ihnen von der Projektierung über die komplette Fertigung und Inbetriebnahme alles aus einer Hand liefert.

Mehr auf: **www.pleiger-maschinenbau.de**

INNOVATION UND ERFAHRUNG

Pleiger Hydraulikantriebe

für alles, was Sie bewegen wollen

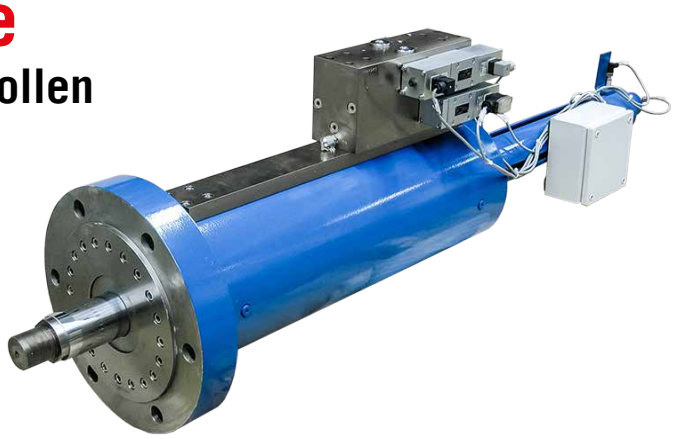

PLEIGER liefert Hydraulikkomponenten und -systeme, die individuell auf die Anforderungen industrieller Anwendungen zugeschnitten sind. Hydraulische und elektrohydraulische Schwenk- und Linearantriebe von PLEIGER sind bekannt für eine lange Lebensdauer und höchste Zuverlässigkeit bei hoher Leistungsdichte und großer Variabilität.

Für die hydraulischen Antriebe bietet PLEIGER sowohl elektronische Stellungsanzeigen als auch hydraulische Fernanzeigen, die keine Verkabelung zum Antrieb benötigen. Die elektro-hydraulischen Antriebe können über Steuermodule an externe Bus- und Kontrollsysteme angebunden oder in einem eigenen, fehlersicheren Bus-Loop angesteuert werden. Mit Hilfe der intelligenten PLEIGER-Steuerungen lassen sich komplexe Regelaufgaben lösen.

Besondere Merkmale:

_Schwenkwinkel bis 360°
_Einfachwirkend - federöffnend oder federschließend
_Doppeltwirkend
_Einfachwirkend mit Failsafe / Schnellschluss- oder Schnellöffnenfunktion
_Einstellbare Endlagenbegrenzungen und -dämpfungen
_Elektrohydraulische Linearantriebe
_Lösungen für Umgebungstemperaturen bis -55 °C ohne Heizung

PLEIGER

Hydraulische Antriebssysteme

für industrielle Anwendungen und den Kraftwerksbau

Wir legen unsere Anlagen einschließlich Hydraulikaggregate, Zylinder, Schwenkantriebe und die zugehörigen Steuerungen mit redundanter SPS, Touch Screen Panel und Datenaustausch mit der Leittechnik in enger Abstimmung mit Kunden und Anlagenbetreibern aus. Damit stellen wir gemeinsam mit den Anwendern unserer hydraulischen Antriebssysteme sicher, dass die gewünschte hohe Verfügbarkeit und Betriebssicherheit der Anlagen erreicht wird.

Typische Anwendungsgebiete:

_Betätigung von Umschaltklappen (Diverter Damper) in Gasturbinen-Kombikraftwerken

_Betätigung von Turbinen-Einlass- und Bypass-Ventilen in thermischen Kraftwerken

_Ventil- und Klappenantriebe mit AUF/ZU- oder Regelfunktionen

_Ventil- und Klappenantriebe mit Sicherheitsfunktion AUF oder ZU bei Spannungsausfall

_Stahl-Wasserbau: Schleusentore, Wehranlagen, Hubbrücken, Schiffsanleger u. v. m.

_Pumpwerke, Wasserversorgungs- und Abwassersysteme

_Öl- und Gas-Industrie

Hydraulikaggregat für Diverter Damper: Außenaufstellung, Schaltschrank, mit redundanter SPS, Vorort-Bedienung über Touch Screen Panel (für Tageslicht geeignet), Klimatisierung

Hydrauliksystem eingebaut in 20'-Container für Außenaufstellung und Betrieb bei -50°C. Ex-Ausführung für Kanada (CSA-Zulassung).

Hydraulikaggregat für Schleusenanlagen, komplette Edelstahl-Ausführung, mit Dieselmotor-Notaggregat.

Hydraulikantrieb für Turbinen-Bypass-Ventil, mit Regelfunktion über Proportionalventil und 3-fach Sicherheitsauslösung der Schnellöffnungsfunktion.

ZUVERLÄSSIG UND SICHER

Pleiger Sensoren

für optimale Systemlösungen

Um Ihre Abläufe und Prozesse zu steuern oder zu regeln, bieten wir eine Fülle verschiedenster Sensoren an. Je nach Ihren Anforderungen können Grenzwerte aufgenommen, Füllstände gemessen und in unserer Automation verarbeitet werden.

Sensoren Typ EL-F und EL-T

PLEIGER-EL-Sensoren als Flanschausführung oder für die Installation im Tank, bieten höchste Leistungsfähigkeit. Unsere bewährten Sensoren arbeiten auch bei aggressiven Medien und unterschiedlichsten Temperaturen immer optimal und äußerst zuverlässig.

Elektro-pneumatische Tankmesssysteme Typ PEL

Unser PEL-System ist bei geringstem Wartungsaufwand robust und langlebig, jedoch mit höchster Auflösung. Dabei sind der Sensor und die Elektronik nicht mit dem zu messenden Medium in Kontakt.

Radar Sensoren / Multiflansch

PLEIGER-Radarsensoren bieten zur präzisen Füllstandsanzeige bei Ölen oder verschiedensten Chemikalien die optimale Lösung – auch bei großen Tanks. Auf dem individuell geplanten Multiflansch können zusätzliche Grenzwertschalter sowie die Ankopplung an manuelle Messgeräte realisiert werden.

Integrierte Lösungen

Im Zusammenspiel mit unserer PLEIGER-Automation bieten wir eine komplette Visualisierung Ihrer Prozesse.

Alles aus einer Hand!

PLEIGER

Pleiger-Pumpen Typ PKR

Die PLEIGER-Kreiselpumpen der Baureihe PKR sind trocken aufgestellte, einstufige Kreiselpumpen im Nennweitenbereich von DN100 bis DN700, die in Fördersystemen für häusliches, kommunales und industrielles Abwasser, Bach- und Flußwasser, Schlamm und Hochwasser eingesetzt werden.
Wir liefern die Pumpen als Block- oder Lagerstuhlausführung sowie für die Horizontal- als auch Vertikalaufstellung. Für ihre speziellen Einsatzfälle bieten wir Sonderkonstruktionen an.

PLEIGER PKR, ohne Gehäuse, mit T-Spiralrotor und doppeltwirkender Gleitringdichtung.

Verfügbare Laufräder:

_Spiralrotor (1-Kanalrad)
_T-Spiralrotor (2-Kanalrad)
_Y-Laufrad (3-Kanalrad)
_Freistromrad

Die PLEIGER-Pumpe PKR ist mit Fördermengen von 5 bis 2500 l/s und Förderhöhen von 7 bis 45 mWs vielseitig einsetzbar.

Besondere Merkmale:

_Kompakte Bauform
_Sehr stabile Bauteile mit mehrfacher Sicherheit
_Einfache Montage und Demontage der Antriebseinheit
_Direktantrieb: Keine Getriebe, Kupplungen, Riemen
_Kein Ausrichten von Wellen und Kupplungen erforderlich
_Wartungsarm
_Großer freier Kugeldurchgang der Laufräder
_Abdrehfähigkeit der Laufräder (sehr gute hydraulische Anpassung)
_Keine Störkanten im Laufrad
_Hoher Wirkungsgrad der Pumpe
_Ausreichend Nachlauf durch hohes Massenträgheitsmoment
_Geringe Verstopfungsempfindlichkeit

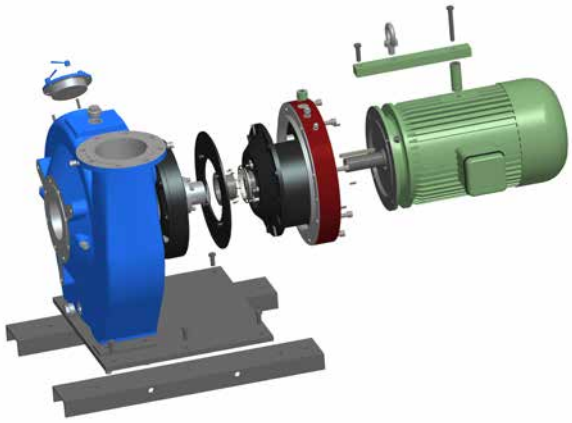

ALLES AUS EINER HAND

Pleiger Metallgießerei

Die PLEIGER Gießerei ist flexibel und durch eigenen Modellbau und mechanische Bearbeitung wirtschaftlich und schnell. In der Gießerei stellen wir Teile im Sandguß mit Stückgewichten von 50 g bis 1250 kg her.

Komplette Abwicklung aus einer Hand:

_Kompetente Kundenberatung
_Eigener Modellbau
_Abguss als Einzelstück, auch für Ihre Prototypen
_Klein- und Mittelserien
_Warmbehandlung
_Spanende Bearbeitung in eigener Werkstatt

_Aluminium-Gusslegierungen nach DIN EN 1706
_Kupfer-Gusslegierungen nach DIN EN 1982

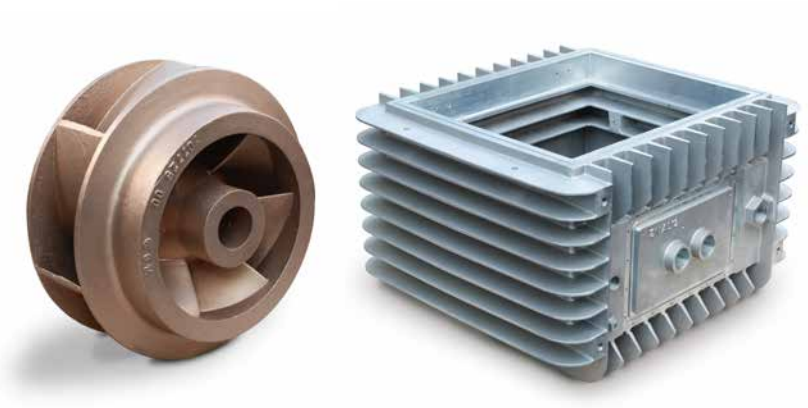

PLEIGER

Innovation und Erfahrung

Seit über 90 Jahren ist PLEIGER als zuverlässiger Partner für Hydrauliksysteme und hydraulische Antriebe bekannt. Vor allem "customized"-Lösungen, die perfekt auf die Bedürfnisse der Kunden abgestimmt sind, prägen unser Image. Innovation und Erfahrung kombiniert mit Bodenständigkeit und Langfristigkeit kennzeichnen unser mittelständisches Unternehmen im Familienbesitz. Das Entwicklungs- und Trainingszentrum sowie die Produktion in Deutschland bieten weitreichende Perspektiven. Als Teil der Pleiger Unternehmensgruppe mit über 650 Mitarbeitern weltweit steht PLEIGER Maschinenbau für Stabilität und nachhaltiges Wachstum.

INNOVATION UND QUALITÄT – MADE BY PLEIGER!

Pleiger Maschinenbau GmbH & Co. KG
Im Hammertal 51 | 58456 Witten | Germany
Tel.: +49 (0) 23 24 / 398-240
Fax: +49 (0) 23 24 / 398 - 380
Internet: www.pleiger-maschinenbau.de
E-Mail: pm@pleiger.de

www.facebook.com/pleigermaschinenbau

youtube.pleiger-maschinenbau.de

Der Inhalt dieser Broschüre ist nicht verbindlich und begründet keinerlei rechtliche Ansprüche. Alle Informationen, Daten und Werte sind ungefähre Angaben und ohne Gewähr!